Electrolux PROFESSIONAL

Servicewagens
Korven regaalwagen voor 4 korven, met bovenblad

ARTIKEL

MODEL

NAAM

SIS

AIA

361246 (DRT4T) Regaalwagen voor 4 korven 500x500 mm bovenblad

Omschrijving

Product Nr.

Regaalwagen met 4 paar geleiders voor korven 500x500 mm met een geleiderafstand van 165 mm. Uitgevoerd met een vlak roestvrijstalen bovenblad.
Roestvrijstalen buisframe Ø25 mm met gelaste roestvrijstalen geleiders. De geleiders in L-vormige uitvoering met anti doorschuifnokken. 4 zwenkwielen Ø125 mm, 2 met rem. 4 rubber stootringen.

Goedkeuring

Uitvoering

- Frame van roestvrijstalen buis 25 mm, volledig gelast.
- L-vormige geleiders met anti-doorschuifnokken aan beide uiteinden.
- Ontworpen voor het transport van afwasmachine korven van 500x500 mm.
- Het buisframe dient tevens als ergonomische handgreep.
- Vier zwenkwielen Ø125 mm, waarvan 2 met rem, voorzien van kunststof bumpers.

Constructie

- Volledig van roestvrijstaal 1.4301 (AISI304).

Servicewagens
Korven regaalwagen voor 4 korven, met bovenblad

Front aanzicht

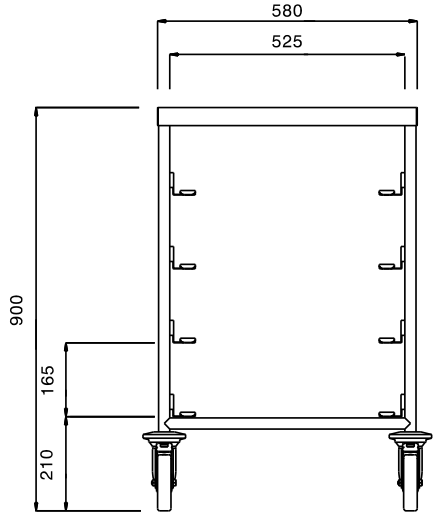

Zij aanzicht

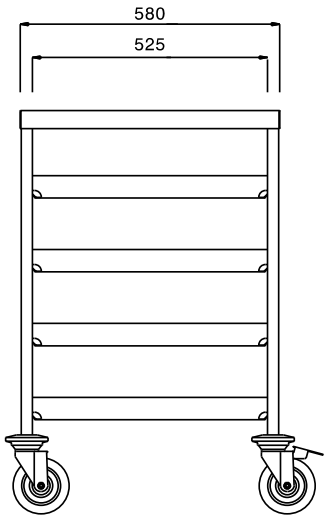

Boven aanzicht

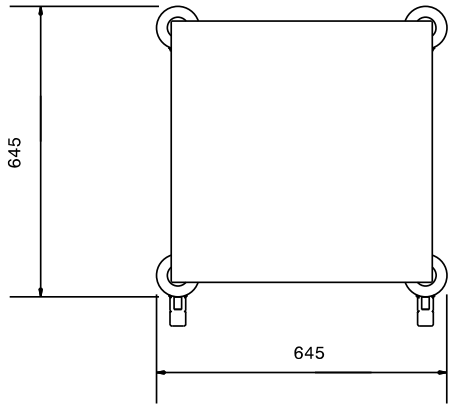

Algemene gegevens

Externe afmetingen, lengte 361246 (DRT4T)	645 mm
Externe afmetingen, breedte	645 mm
Externe afmetingen, hoogte	900 mm
Wiel materiaal	Verzinkt
Wiel diameter	Ø 125
Gewicht, netto	ISO 9001; ISO 14001 kg

Het bedrijf behoudt het recht de producten te modificeren zonder voorafgaande melding.